VC-1-SL

Vorkühleinheiten Serie VC

Versionen VC-1, VC-1-SL, VC-2-L, VC-2-SL

Besonderheiten

- **Patentierte Jet-Stream-Wärmetauscher**
- **Wärmetauscher in diversen Werkstoffen lieferbar**
- **Zur Kühlung von stark wasserdampf-gesättigten Gasen auf Umgebungs-temperatur**
- **Geringes Gewicht**
- **Version mit Zwangsbelüftung des Kühl-rippenblocks erhältlich**
- **Version mit automatischer Kondensat-ableitung erhältlich**

Anwendung

Die M&C-Vorkühleinheiten VC werden in der Gasanalysentechnik zur Kondensatvorabscheidung bei stark wasserdampfgesättigten Gasen eingesetzt, z.B.

- um die nachfolgende Hauptkühlung zu entlasten,
- wenn prozessseitig mit Wasser- oder Wasserdampfdurchbrüchen zu rechnen ist,
- wenn unbeheizte Entnahmeleitungen ohne ausreichendes Gefälle verlegt sind,
- bei Messsystemen mit chemischen Sensoren.

Durch die kompakte und leichte Bauart sowie eine sofortige Betriebsbereitschaft eignen sie sich für tragbare und stationäre Gasaufbereitungssysteme.

Die Vorkühleinheiten VC arbeiten wartungsarm.

Beschreibung

Die M&C Vorkühleinheiten VC und die spezielle Ausführung der Jet-Stream-Wärmetauscher gewährleisten die Kühlung von stark wasserdampfgesättigten Gasen auf Umgebungstemperatur und eine optimale Kondensatabscheidung. Das Kondensat wird extern mittels Schlauchpumpen, Ableitern oder Sammelgefäßen abgeführt.

Bei den Vorkühleinheiten VC-SL sind Schlauchpumpen SR25.1 zur automatischen Kondensatableitung bereits Bestandteil der Einheit.

Zur Leistungserhöhung sind die Vorkühleinheiten VC-L mit Lüftern zur Zwangsbelüftung des Kühlrippenblockes ausgestattet. Hierbei ist eine Abdeckhaube zur optimalen Luftführung integriert.

Die Vorkühleinheiten VC-1 sind mit einem EC-Jet-Stream-Wärmetauscher bestückt.

Die Vorkühleinheiten VC-2 haben zwei EC-Jet-Stream-Wärmetauscher zum Anschluss von zwei unabhängigen Gaswegen oder bei Parallel- oder Reihenbetrieb zum Anschluss von einem Gasweg mit entsprechend großer Durchflussmenge.

M&C TechGroup Germany GmbH • Rehhecke 79 • 40885 Ratingen • Germany
info@mc-techgroup.com • www.mc-techgroup.com • P. +49 2102 . 935 - 0

Abmessungen

Vorkühleinheit VC-1

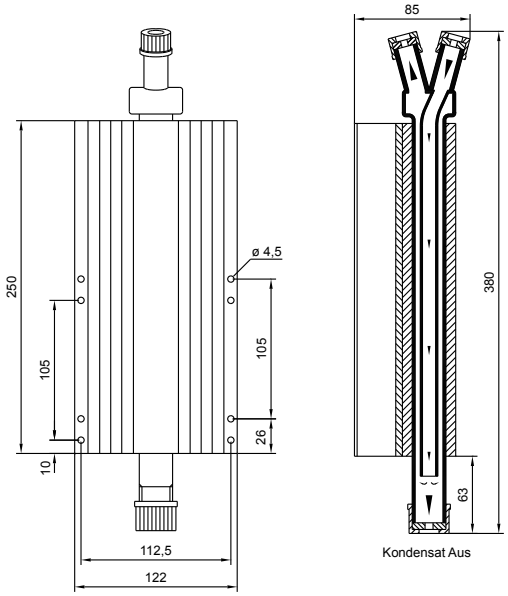

Vorkühleinheit VC-1-SL

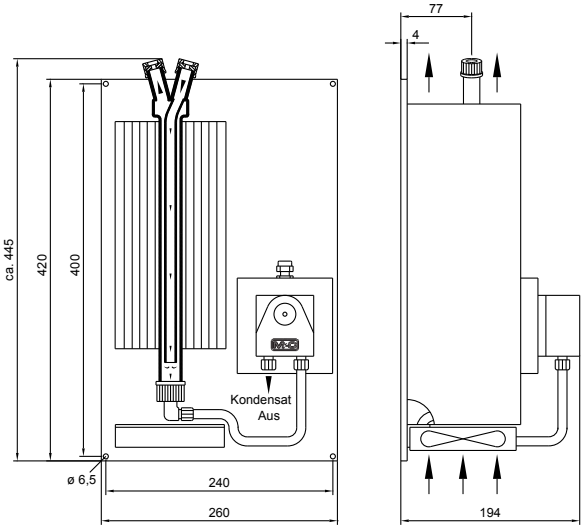

Vorkühleinheit VC-2-L

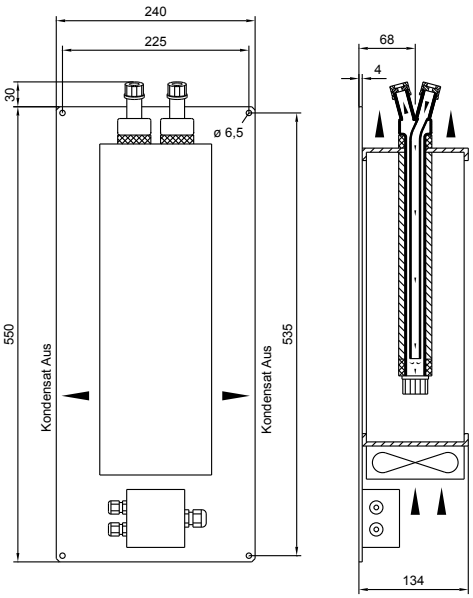

Vorkühleinheit VC-2-SL

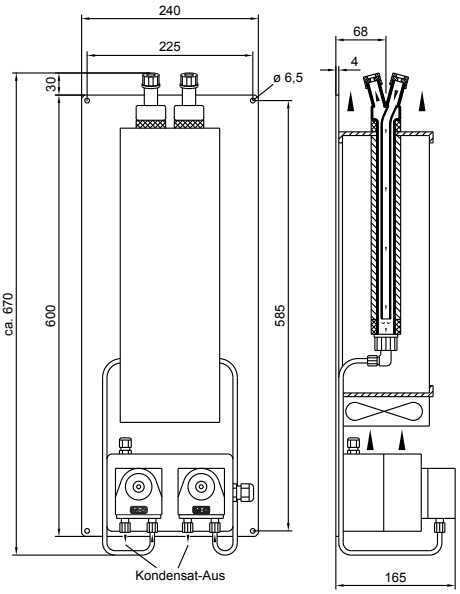

Abmessungen in mm

M&C TechGroup Germany GmbH • Rehhecke 79 • 40885 Ratingen • Germany
info@mc-techgroup.com • www.mc-techgroup.com • P. +49 2102 . 935 - 0

Technische Angaben und Abbildungen sind unverbindlich, Änderungen vorbehalten. 08.24 - 1.00.01

Technische Daten

Vorkühlereinheiten Serie VC	VC-1	VC-1-SL	VC-2-L	VC-2-SL
Artikel-Nr. 230 V/50-60 Hz	03K1000	03K3000	03K4000	03K5000
Artikel-Nr. 115 V/50-60 Hz	03K1000	03K3000a	03K4000a	03K5000a
Jet-Stream-Wärmetauscher aus Duran®-Glas EC-G	1 x	1 x	2 x	2 x
Zwangsbelüftet	Nein	Ja	Ja	Ja
Automatische Kondensatableitung mit SR25.1		1 x		2x
Gasanschlüsse	2 x GL 18-6	2 x GL 18-6	4 x GL 18-6	4 x GL 18-6
Kondensatanschlüsse	1 x GL 25-12	1 x DN 4/6	2 x GL 25-12	2x DN 4/6
Leistungsaufnahme		25 VA	20 VA	30 VA
Gasdurchfluss empfohlen, (andere Durchflussmengen möglich)	1 x 250 Nl/h	1 x 250 Nl/h	2 x 250 Nl/h	2 x 250 Nl/h
Gewicht	Ca. 3,5 kg	Ca. 7,5 kg	Ca. 9 kg	ca. 11 kg
Gasdruck	Max. 3 bar			
DP je Wärmetauscher	4 mbar bei 300 Nl/h			
Totvolumen je Wärmetauscher	70 ml			
Gaseingangstemperatur	Max . 180 °C			
Umgebungstemperatur	+2 bis +45 °C			
Lagertemperatur	0 bis +55 °C			
Elektrische Anschlüsse		Klemmen max 2,5 mm^2, PG11 Kabelverschraubung		
Elektrischer Gerätestandard/Schutzart	EN 61010/IP22 EN 60529			
Montageart	Wandmontage			
Betriebsbereit	Sofort			
Werkstoff der mediumberührten Teile	Duran®-Glas, PTFE	Duran®-Glas, PTFE, PVDF, Novopren	Duran®-Glas, PTFE	Duran®-Glas, PTFE, PVDF, Novopren

Die Volumenmaßeinheiten Nl/h bzw. Nl/min beziehen sich auf die DIN 1343 und basieren auf diesen Standardbedingungen: 0 °C, 1013 mbar.

Duran®-Glas ist ein Markenname für Borosilikatglas der Firma Duran Group GmbH.

M&C TechGroup Germany GmbH • Rehhecke 79 • 40885 Ratingen • Germany
info@mc-techgroup.com • www.mc-techgroup.com • P. +49 2102 . 935 - 0